WIATA ŚMIETNIKOWA W-SMD 6000 x 3000 mm

widok z przodu

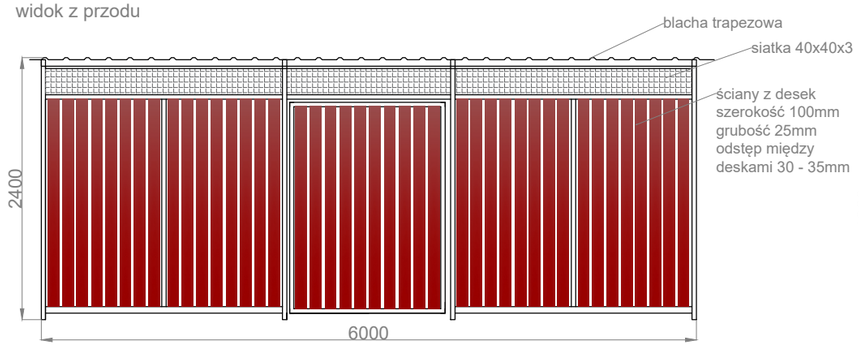

drzwi

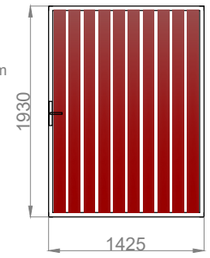

widok z boku

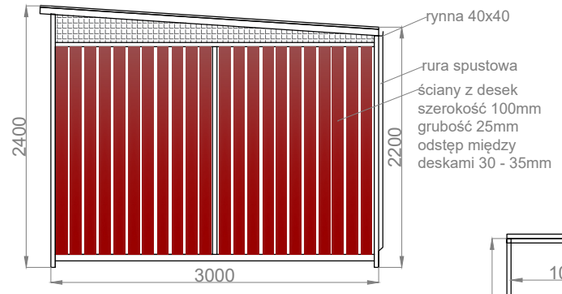

rzut dachu

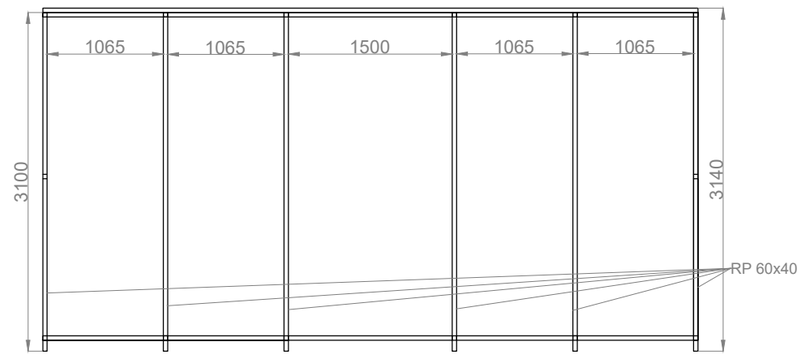

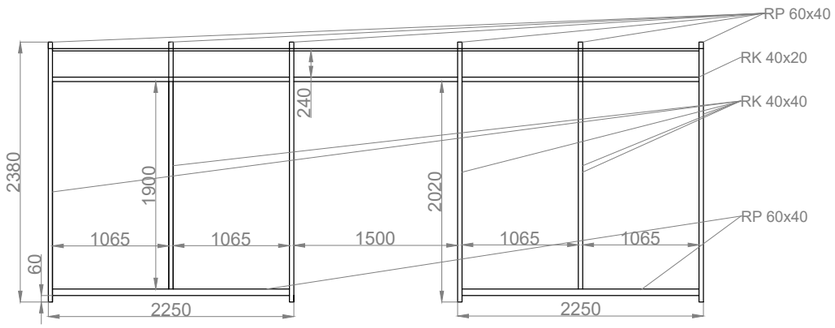

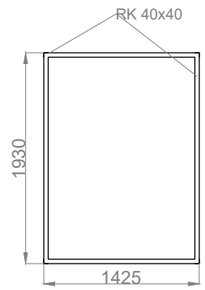

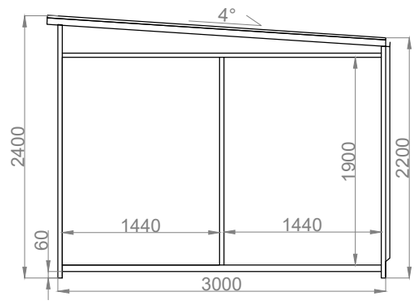

rzut przyziemia

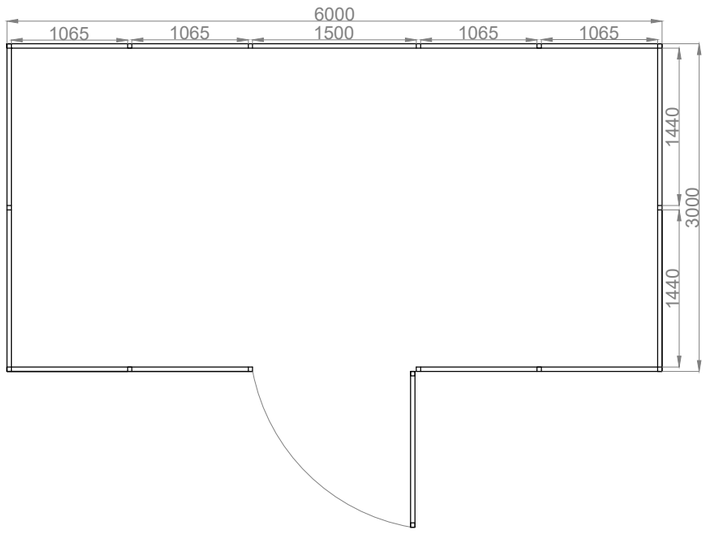

Nazwa: W-SMD	Nr rysunku:	SPECYFIKACJA :
Producent: FIRMA KROLL BERNADETA MAZUR ul. Jana Pawła II 50, 89-200 Szubin NIP: 558 115 28 36		- konstrukcja stalowa, - malowana na kolor RAL - dach pokryty blachą trapezową T-18 RAL 7016 - ściany wypełnione deskami szer. 100mm, gr. 25mm - górne wypełnienie z siatki 40x40x3 - drzwi jednoskrzydłowe wypełnione jak ściany