WIATA ŚMIETNIKOWA W-SMP II 3000 x 4000 mm

widok z przodu

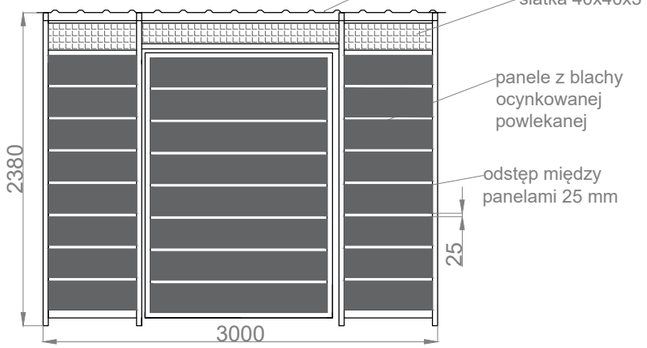

drzwi

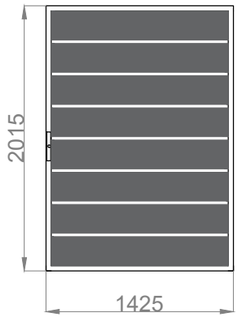

widok z boku

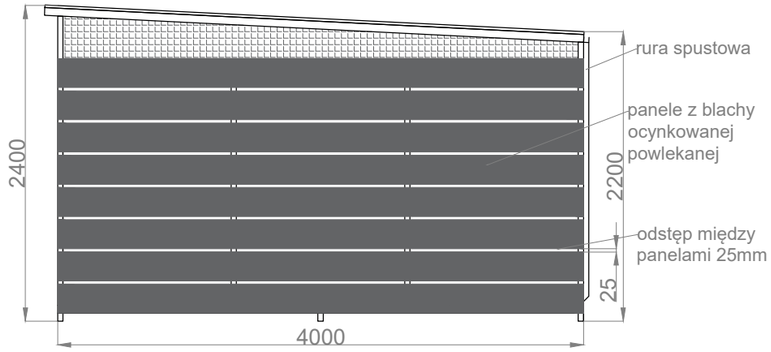

rzut przyziemia

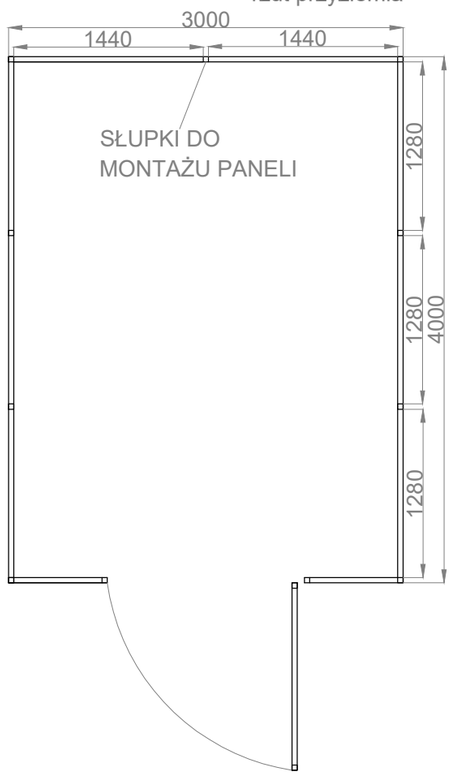

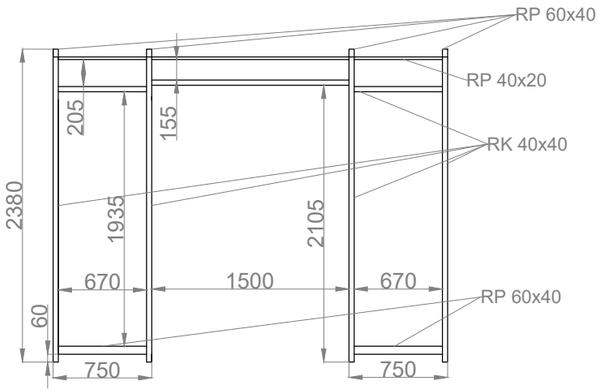

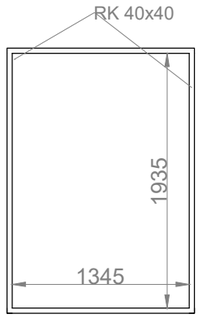

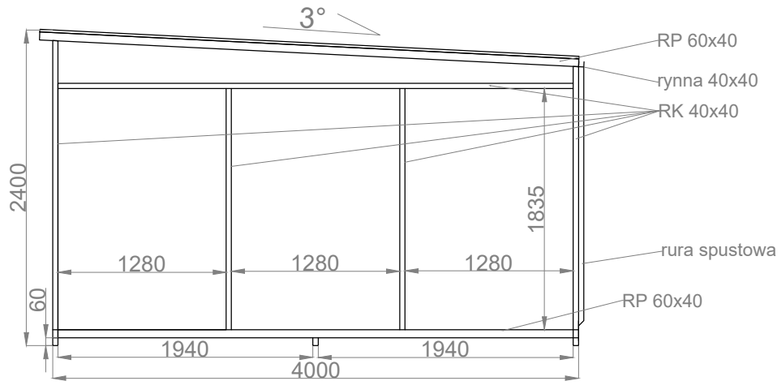

rzut dachu

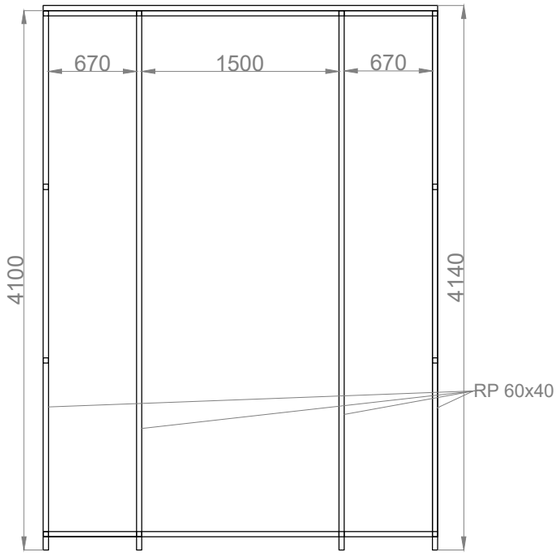

Nazwa: W-SMP II Nr rysunku:	SPECYFIKACJA : - konstrukcja stalowa, - malowana na kolor RAL - dach pokryty blachą trapezową T-18 RAL 7016 - ściany pokryte panelami z blachy - górne wypełnienie z siatki 40x40x3 - drzwi jednoskrzydłowe wypełnione panelami stalowymi
Producent: FIRMA KROLL BERNADETA MAZUR ul. Jana Pawła II 50, 89-200 Szubin NIP: 558 115 28 36	
Panele stalowe w kol. RAL... • 1480 mm -16 szt. • 660 mm - 16 szt. • 1320 mm - 48 szt. • 1335 mm - 8 szt.	Projektant: / Zatwierdził: