WIATA ŚMIETNIKOWA W-SMT-R 5000 x 3000 mm

widok z przodu

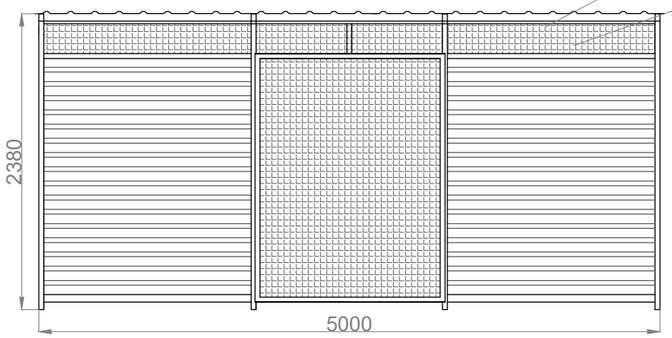

drzwi przesuwne

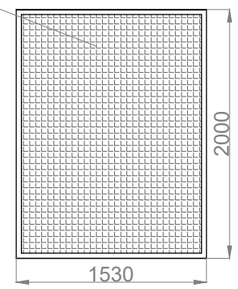

widok z boku

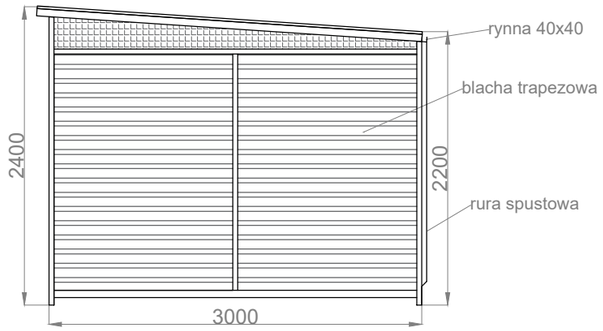

wspornik do uchwytu szyny

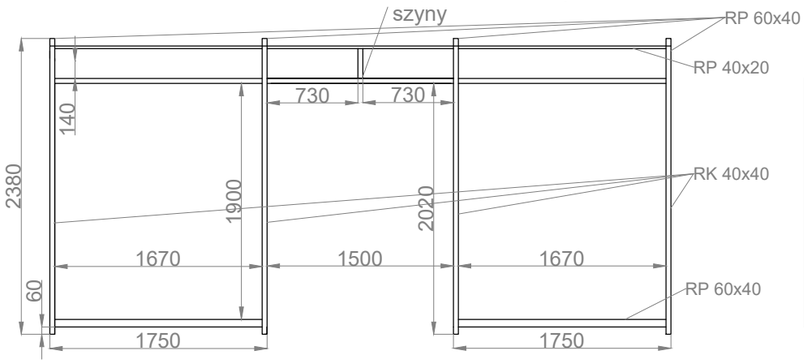

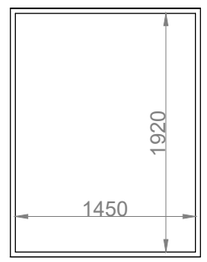

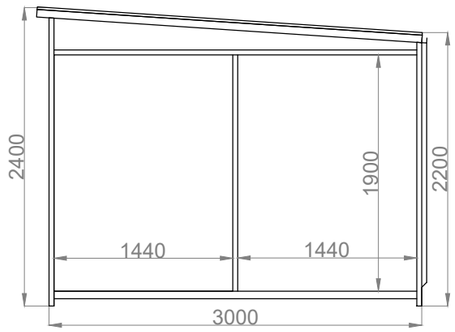

rzut dachu

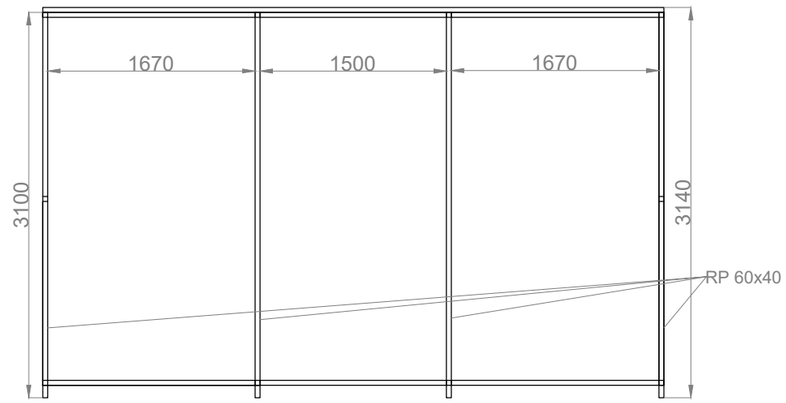

rzut przyziemia

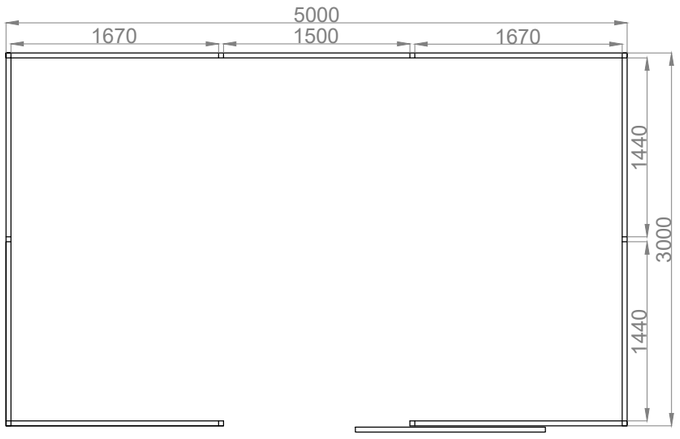

Nazwa: W-SMT drzwi przesuwne Nr rysunku:	SPECYFIKACJA : - konstrukcja stalowa, - malowana na kolor RAL - dach pokryty blachą trapezową T-18 RAL 7016 - ściany pokryte blachą trapezową T-18 RAL - górne wypełnienie z siatki 40x40x3 - drzwi przesuwne wypełniona siatką 40x40x3
Producent: FIRMA KROLL BERNADETA MAZUR ul. Jana Pawła II 50, 89-200 Szubin NIP: 558 115 28 36	
Projektant:	Zatrwierdził :